REMONT KOMINA PONAD DACHEM

– DO RYS. PW/4a I PW/4b

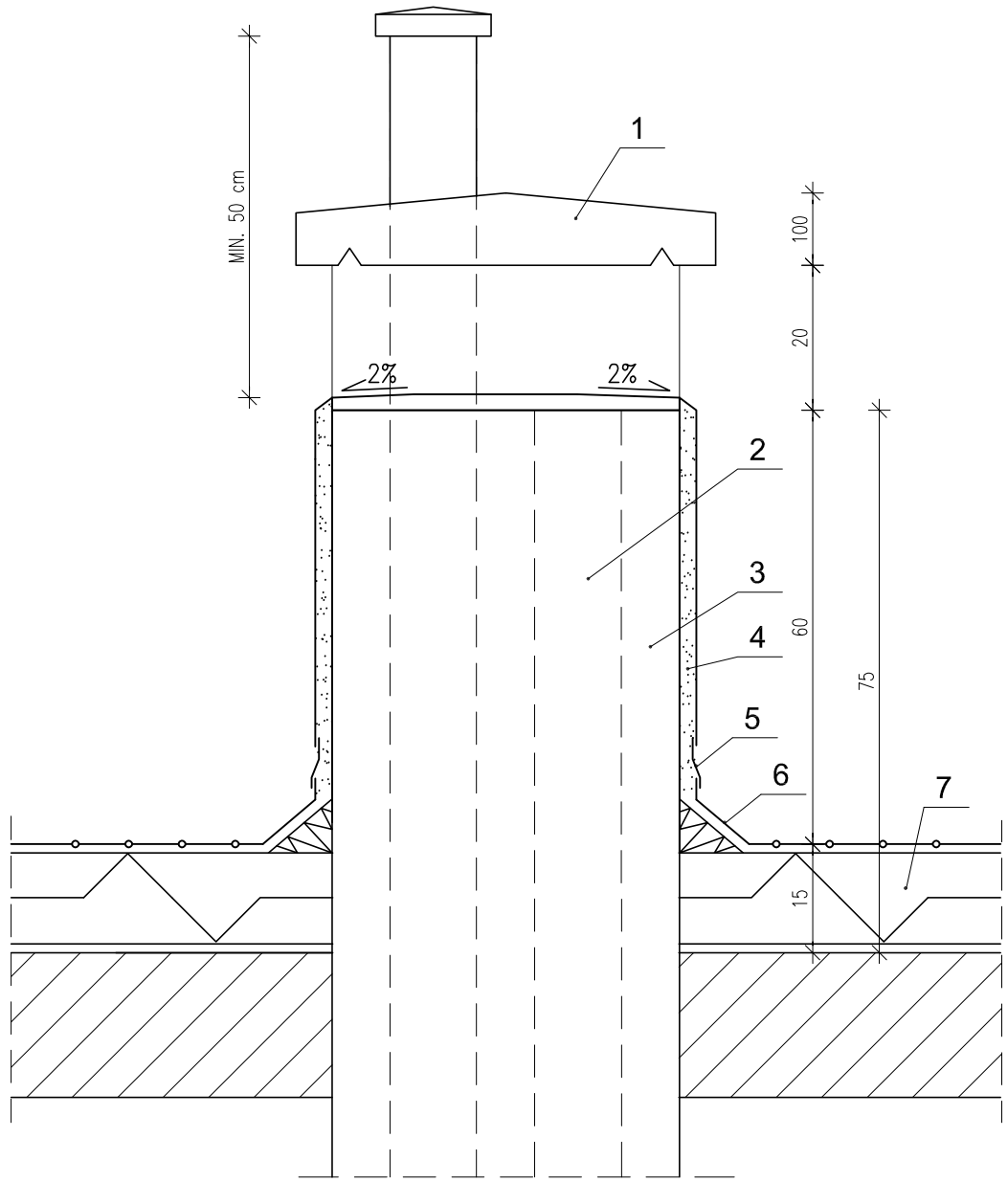

1. NAKRYWA ŻELBETOWA
2. KANAŁ WENTYLACYJNY UZUPEŁNIONY PUSTAKIEM CERAMICZNYM
3. ŚCIANA OBMUROWANIA, CEGŁA CERAMICZNA PEŁNĄ KL.15
4. TYNK CEM.–WAP. KL.III + MALOWANIE FARBĄ SILIKONOWĄ
5. OBRÓBKA BLACHARSKA, BL.OCYNK. GR.0,55mm
6. ZESTAW PAP ZGRZEWALNYCH NRO–BROOF (t1)
7. IZOLACJA PIR 12cm

UWAGA:

W ŻADNYM WYPADKU NIE NALEŻY WYKONYWAĆ "OKŁADANIA" ŚCIAN KOMINÓW PAPĄ !

Zakład Projektowania i Nadzoru „EFEKT-BUD" Antoni Cieśla 85-540 Bydgoszcz ul. Średnia 62			
Nazwa projektu	Remont ścian zewnętrzynch stropodachu remont dachu budynku "C"		
Adres:	87-600 Lipno, ul. Nieszawska 6		
Inwestor	Szpital Lipno Spółka z o. o. 87-600 Lipno, ul. Nieszawska 6		
Nazwa rysunku	Remont komina w części ponad dachem		Skala
Projektant specjalności konstrukcyjnej	mgr inż. Jolanta Moskalek nr UAN-KZ-7210/51/87		Podpis
Asystent	mgr inż. Antoni Cieśla upr. UAN-NB-7210/134/84		Podpis
Studium Projekt Wykonawczy	Branża Budowlana	Data 27. 07. 2026r.	Nr rysunku PW/5